DORMA Deutschland GmbH
DORMA Platz 1
58256 ENNEPETAL
DEUTSCHLAND
Tel. +49 2333 793-0
Fax +49 2333 793-4950
www.dorma.de

DORMA-Glas GmbH
Max-Planck-Straße 33–45
32107 BAD SALZUFLEN
DEUTSCHLAND
Tel. +49 5222 924-100
Fax +49 5222 924-3100
www.dorma.de

WN 05435751532 · JP · 05/15 · D

HSW EASY SAFE

Technikprospekt 2015

INHALT

	Normen
Windlast	▪ Rahmendurchbiegung Klasse B3 ▪ Prüfverfahren nach EN 12211 ▪ Klassifizierung in Anlehnung an
Dauerfestigkeit	▪ Klasse 3 oder besser nach DIN E entspricht 25.000 Zyklen für aul Schiebetüren > 100 kg ▪ Klasse 3 oder besser nach DIN E 20.000 Zyklen für Türfunktion b Dreh-/Pendelschiebeflügel und A
Stoßprüfung	▪ DIN EN 13049 (Simulation und

Allgemeine Informationen
4 – 5

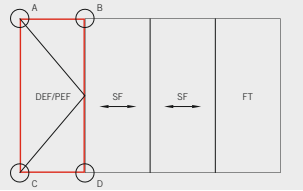

Dreh-/Pendel-Endflügel
6 – 9

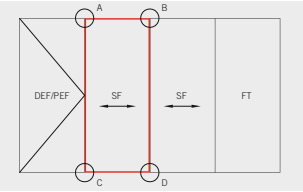

Schiebeflügel Variante 1
10 – 13

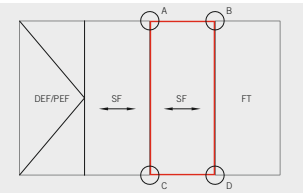

Schiebeflügel Variante 2
14 – 17

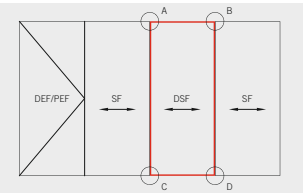

Drehschiebeflügel
18 – 21

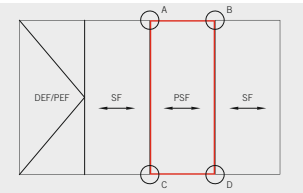

Pendelschiebeflügel
22 – 25

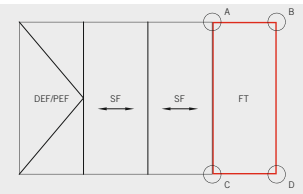

Festteil
26 – 29

BEWÄHRTER HALT FÜR HÖCHSTE SICHERHEIT

VSG. Mehr Sicherheit durch den Einsatz von Verbundsicherheitsglas.

Mühelose Installation dank der bewährten Clamp & Glue Technologie

Der Befestigungsvorgang bei HSW EASY Safe ist denkbar einfach. Der Spezialkleber wird durch die Einspritzbohrung dem Klebekanal zugeführt und verteilt sich gleichmäßig. Nach einer Trocknungszeit von nur 15 Minuten kann der Flügel installiert werden.

EINFACHHEIT MIT HAND UND FUSS

Multilock. Drei Verriegelungsmöglichkeiten in einem Bauteil.

Das neue Multilock-System eröffnet eine neue Welt der Einfachheit

Multilock vereint drei Verriegelungsmöglichkeiten in einem kompakten Bauteil und kann mühelos in die untere Türschiene installiert werden.

1 Frontriegel (Frontfeststeller)
2 Zylinderschloss
3 Seitlicher Riegel (Stirnfeststeller)

INTELLIGENT ZU MEHR KOMFORT UND SICHERHEIT

HSW EASY Safe. Mehr Klarheit und leichtere Verriegelung dank Statusanzeige.

Zustandsanzeige			
Schiebefunktion	Verriegelt	Verriegelt	Geöffnet
Türfunktion	Geöffnet	Verriegelt	Verriegelt

Der Verriegelungsstatus auf einen Blick

Sicherheit und Komfort in einem: Die obere Türverriegelung zeigt durch eine klare Statusanzeige den Verriegelungszustand des Türflügels an. Das verleiht dem Anwender schnell ein beruhigendes und sicheres Gefühl.

SICHER IM EINSATZ

Horizontale Schiebewände von DORMA.

Sie vereinen hohe Flexibilität, elegante Transparenz, einfache Montage und komfortable Bedienung in einem System. Und zwar mit hoher Sicherheit – denn alle benötigten Normen werden selbstverständlich erfüllt.

	Normen
Windlast	▪ Rahmendurchbiegung Klasse B3 nach EN 12210 ▪ Prüfverfahren nach EN 12211 ▪ Klassifizierung in Anlehnung an DIN EN 14351-1
Dauerfestigkeit	▪ Klasse 3 oder besser nach DIN EN 1527, entspricht 25.000 Zyklen für aufgehängte Schiebetüren > 100 kg ▪ Klasse 3 oder besser nach DIN EN 1191, entspricht 20.000 Zyklen für Türfunktion bei Dreh-/Pendelflügel, Dreh-/Pendelschiebeflügel und Anschlagtür
Stoßprüfung	▪ DIN EN 13049 (Simulation und Anpralllasten)
Korrosionsprüfung	▪ Klasse 5 nach DIN EN 1670 (Küstennähe)
EPD (Environmental Product Declaration)	▪ Umwelt-Produktdeklaration konform mit ISO 14040

DREH-/PENDEL-ENDFLÜGEL

Unbeweglich und grundsätzlich mit einem Bodenriegelschloss ausgestattet, optional mit oberem oder seitlichem Riegelschloss. Wahlweise als Pendel- oder Dreh-Endflügel ausgeführt.

Pendel-Endflügel
Ausführungsvarianten:
- Bodenlager mit Rundachse
- BTS 84 für Türflügel bis 100 kg, mit optionaler Feststellfunktion bei einem Öffnungswinkel von 90 Grad
- BTS 80 für Türflügel bis 150 kg mit einstellbarer Feststellvorrichtung

Dreh-Endflügel
mit Abdeckungen als Anschlag oben und unten.
Ausführungsvarianten:
- Bodenlager mit Rundachse
- Wie Pendel-Endflügel, jedoch mit DORMA TS 92 Obentürschließer
- BTS 84 für Türflügel bis 100 kg, mit optionaler Feststellfunktion bei einem Öffnungswinkel von 90 Grad
- BTS 80 für Türflügel bis 150 kg mit einstellbarer Feststellvorrichtung

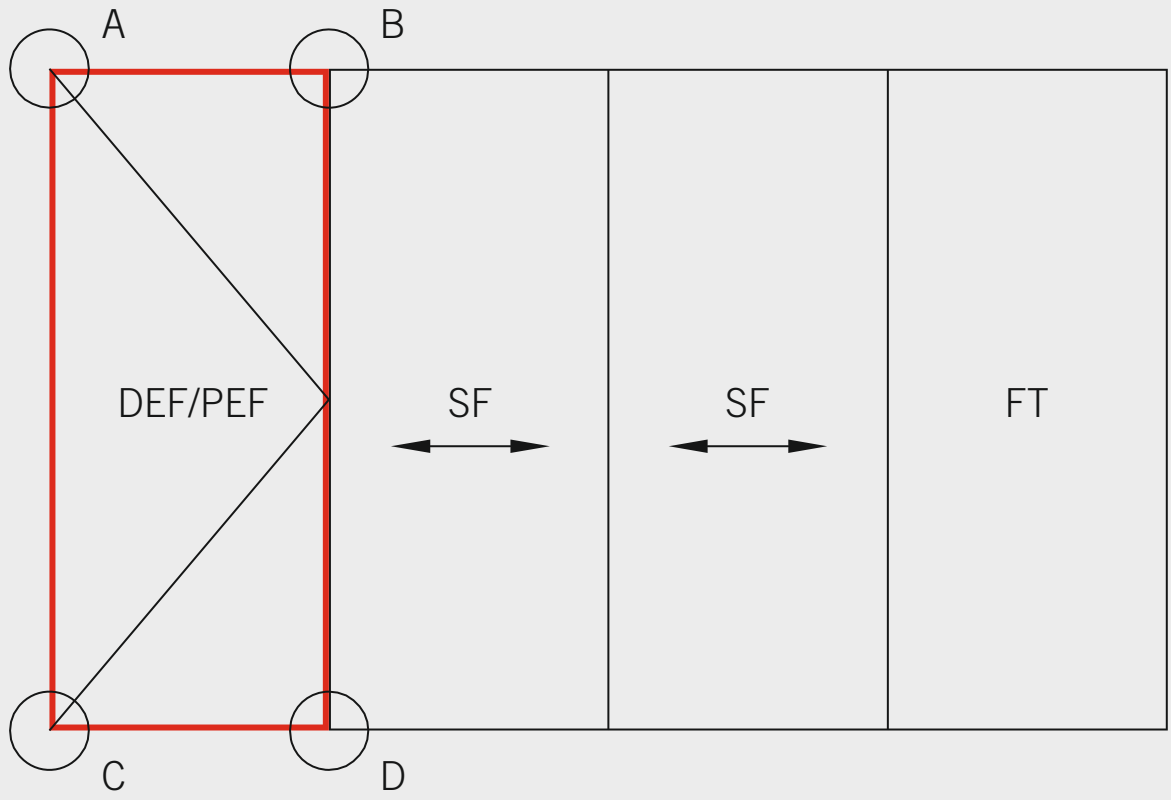

DEF/PEF = Dreh-Endflügel/Pendel-Endflügel
SF = Schiebeflügel
FT = Festteil

Querschnitt links

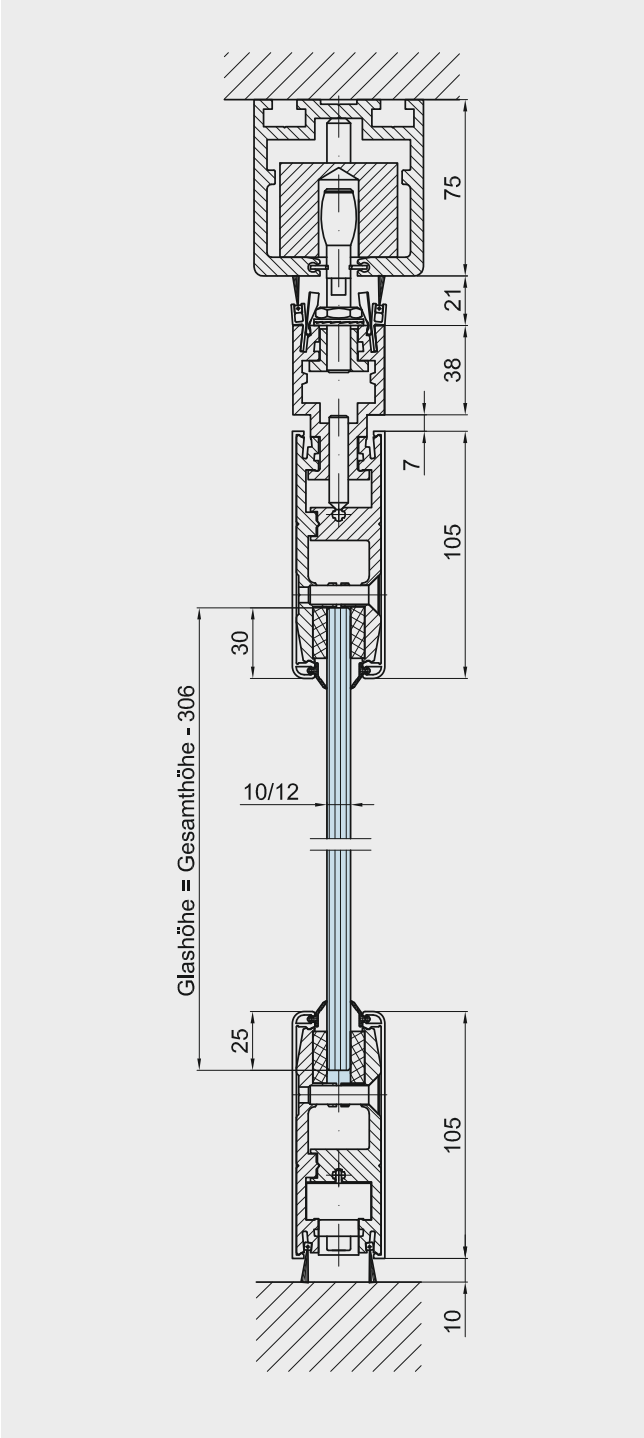

Querschnitt rechts

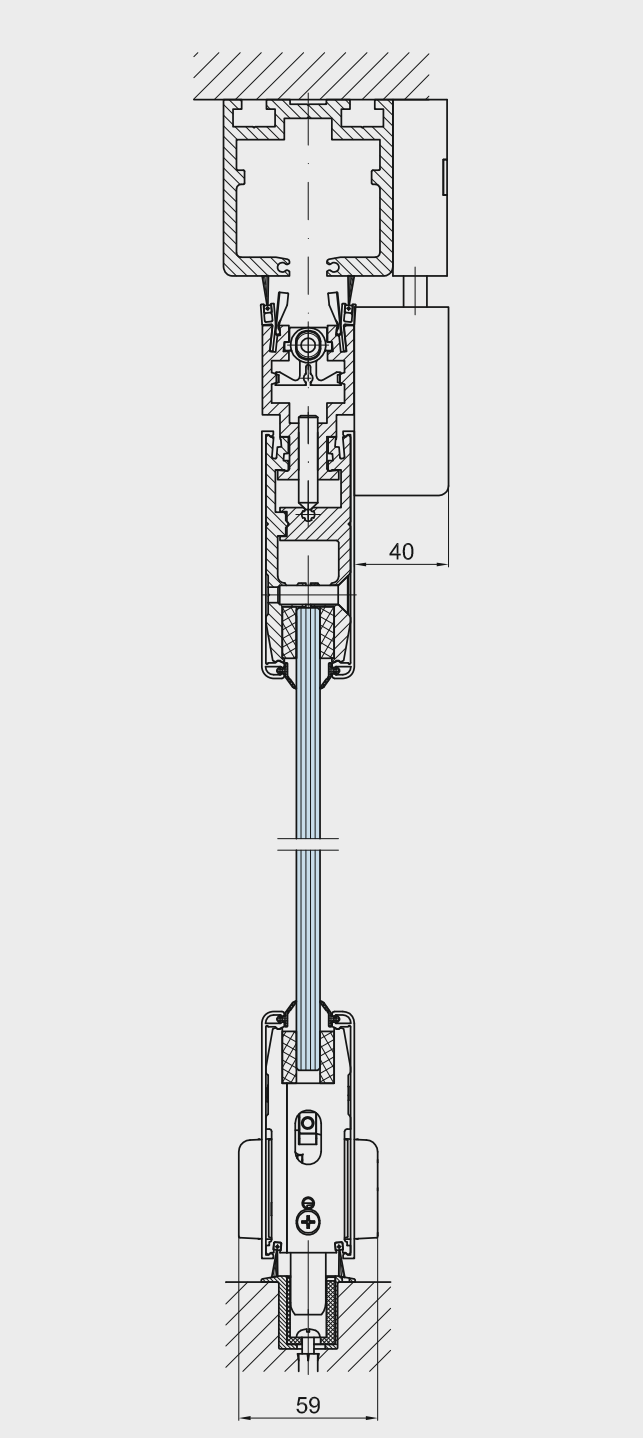

HSW EASY Safe Dreh-/Pendel-Endflügel DEF

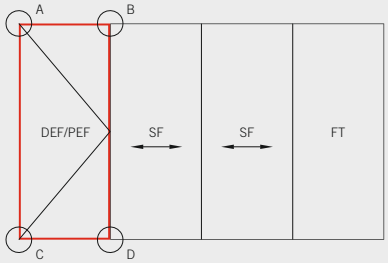

Detail A

Drehlager

Set Stirnabdeckung

Tragprofil
Bohrung Ø 7,5
(für Gewindestift)

Gewindestift
DIN 914 M 8x40 45H verz.

5
50
65

Stirnabdeckung

Dreh- / Pendel-Endflügel

Tragprofilzuschnitt = Flügelbreite - 9

Türschienenzuschnitt = Flügelbreite - 9

Türschienenzuschnitt = Flügelbreite - 84

Stirnabdeckung

Unterer Einsatz

Multilock,
als PZ-Schloss
10 mm
12 mm

Bodenlager

65

Detail C

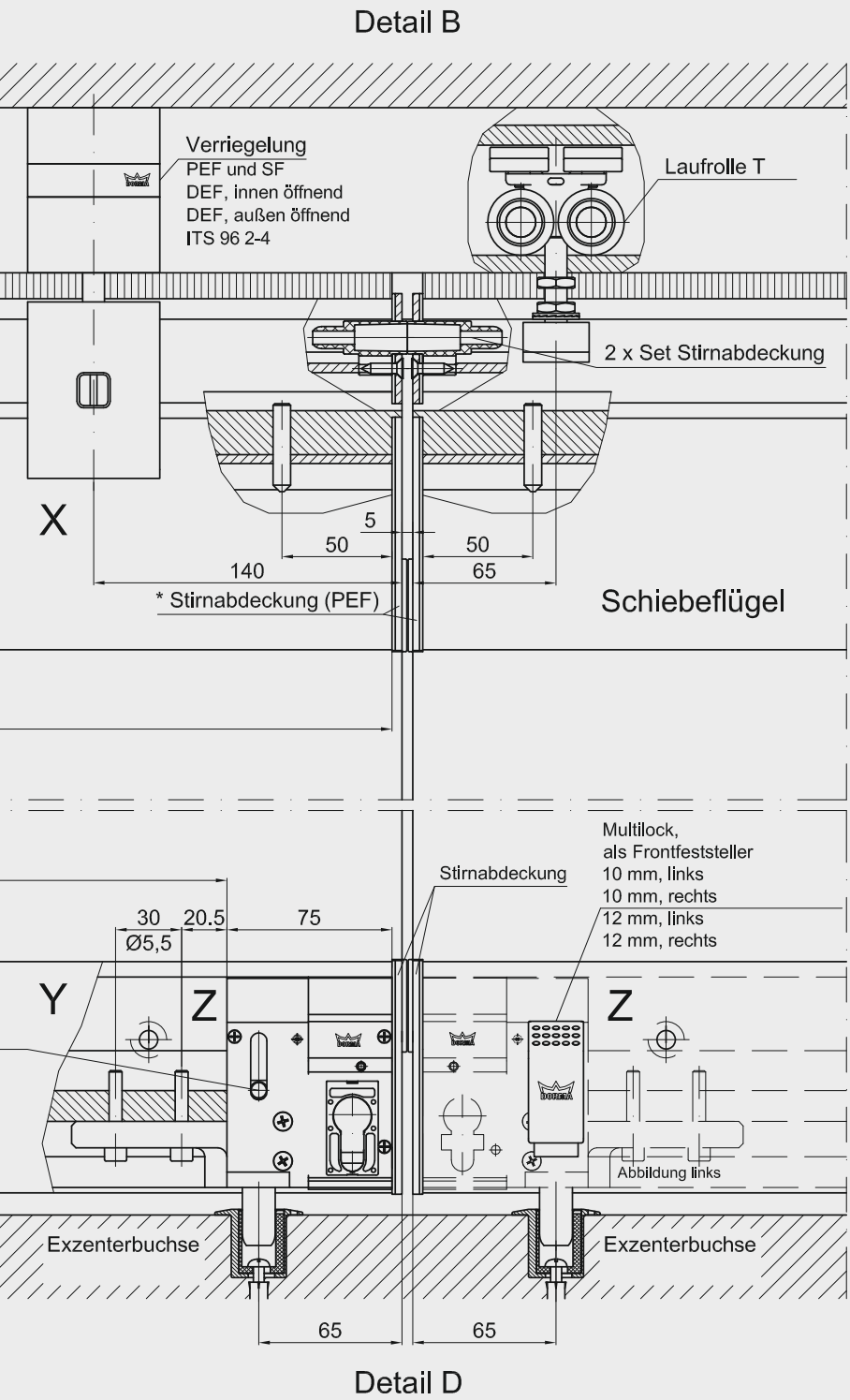
Detail B
Verriegelung
PEF und SF
DEF, innen öffnend
DEF, außen öffnend
ITS 96 2-4
Laufrolle T
2 x Set Stirnabdeckung
X
5
50
50
140
65
* Stirnabdeckung (PEF)
Schiebeflügel
Multilock,
als Frontfeststeller
10 mm, links
10 mm, rechts
12 mm, links
12 mm, rechts
Stirnabdeckung
30
20.5
75
Ø5,5
Y
Z
Z
Abbildung links
Exzenterbuchse
Exzenterbuchse
65
65
Detail D

SCHIEBEFLÜGEL VARIANTE 1

Feststehend bei geschlossener Front oder geschlossenem Flügel.

Schiebeflügel
Die Schiebeflügel sind beweglich. Im geschlossenen Zustand werden sie fixiert. Als Funktionselemente für die untere Türschiene stehen optional Frontfeststeller, Stirnfeststeller, Stirnstifte oder Riegelschlösser zur Verfügung.

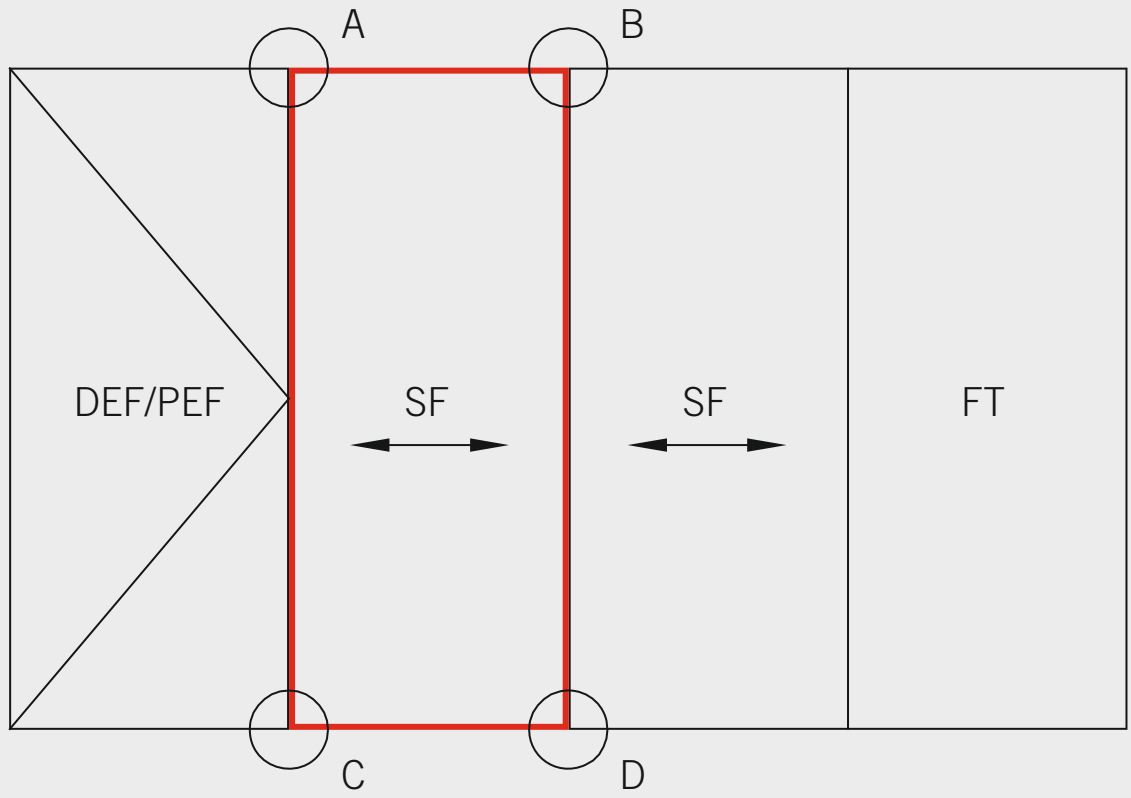

DEF/PEF = Dreh-Endflügel/Pendel-Endflügel
SF = Schiebeflügel
FT = Festteil

Querschnitt links

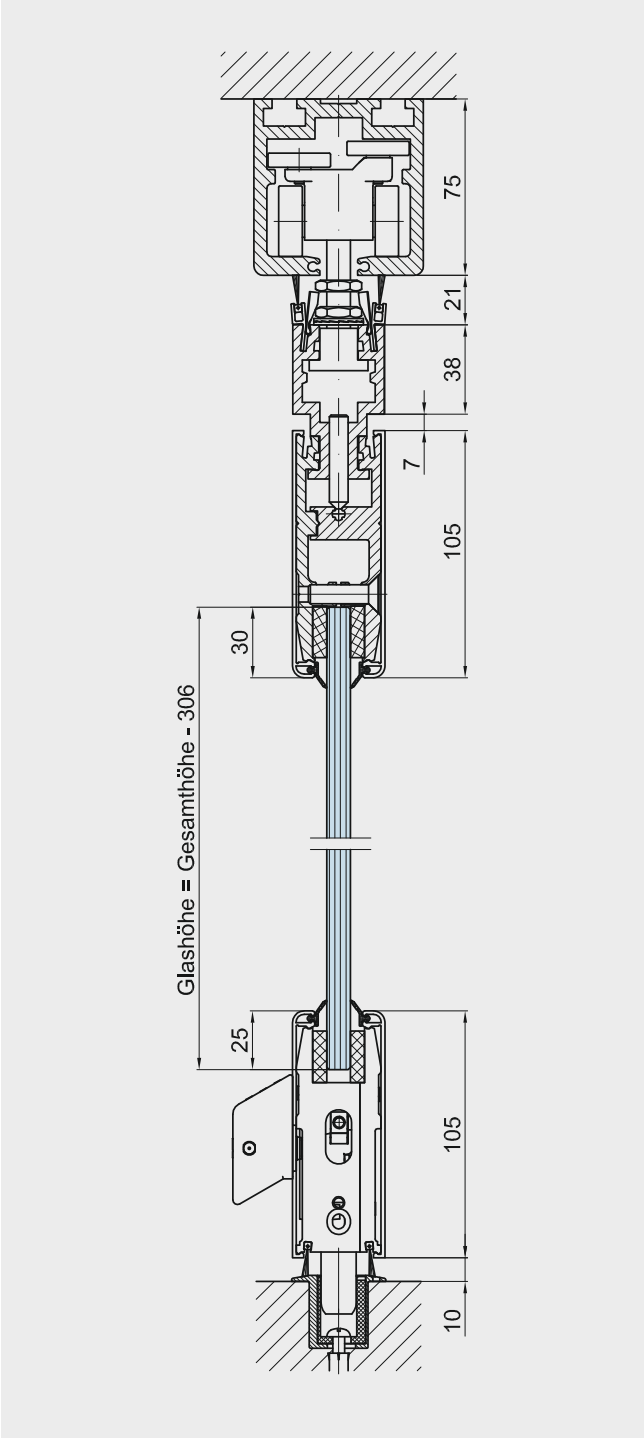

Querschnitt rechts

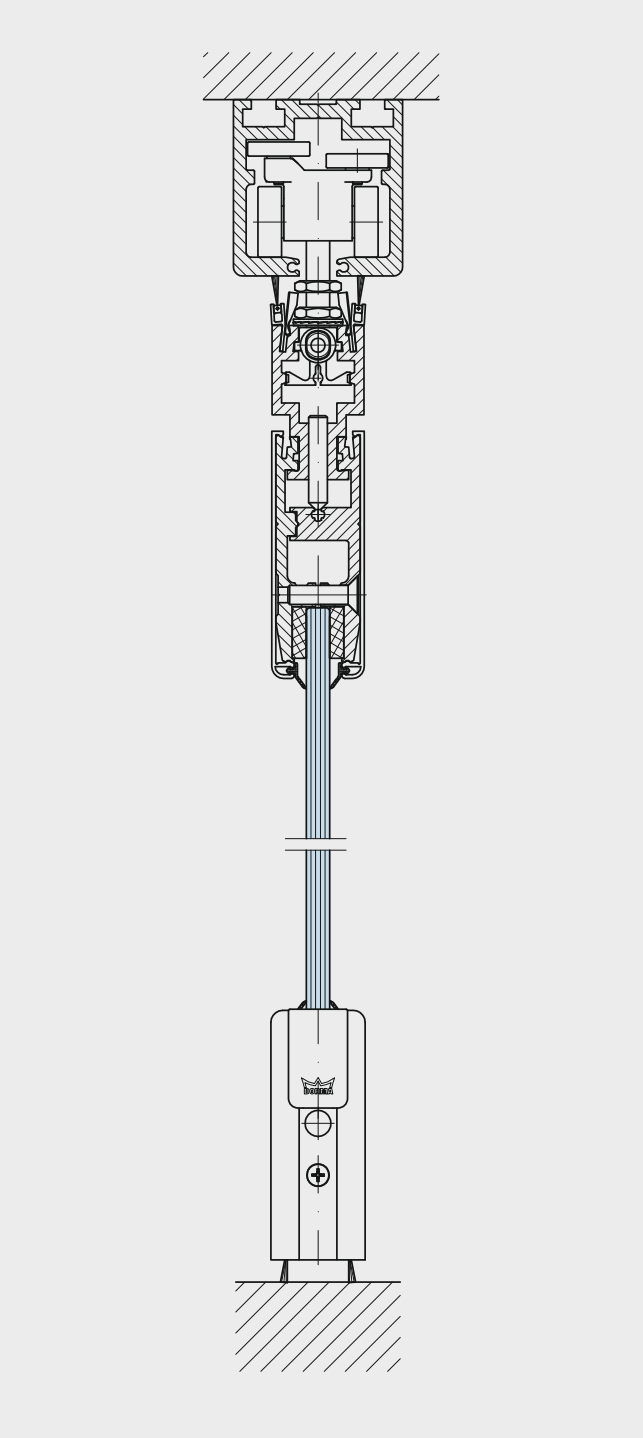

HSW EASY Safe Schiebeflügel Variante 1 SF1

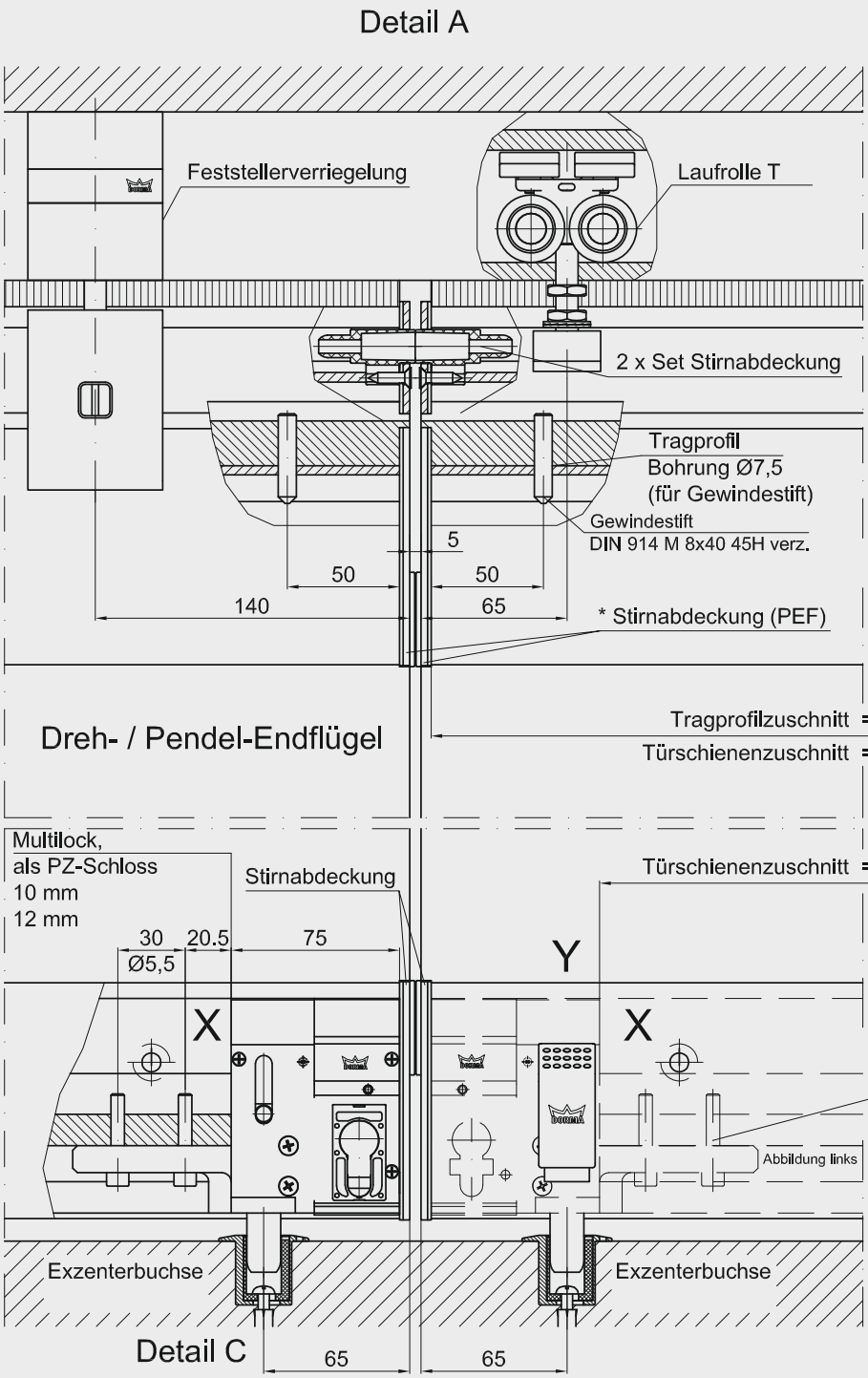

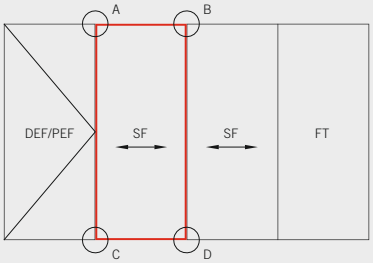

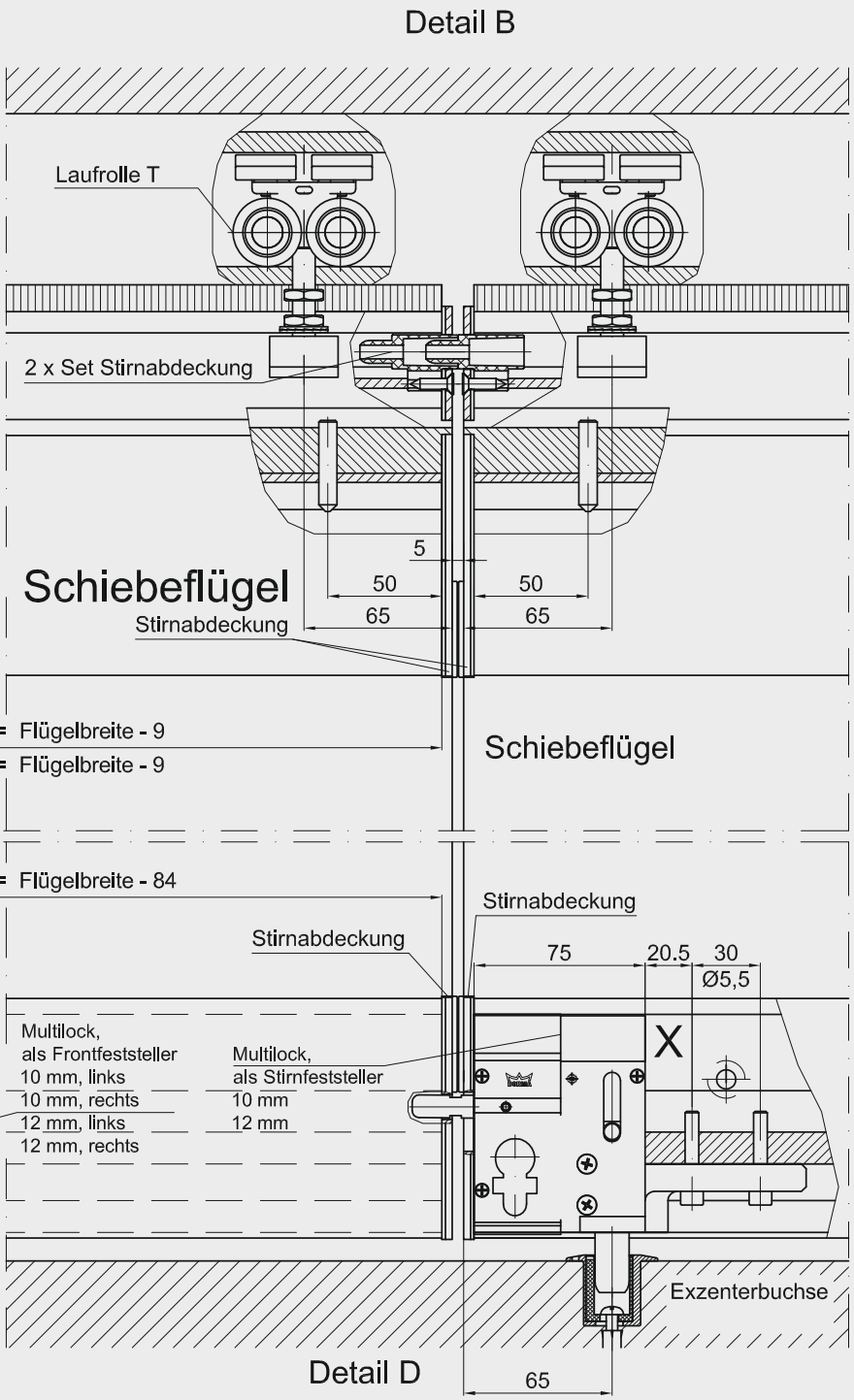
Detail B
Laufrolle T
2 x Set Stirnabdeckung
5
Schiebeflügel
50
50
65
65
Stirnabdeckung
= Flügelbreite - 9
= Flügelbreite - 9
Schiebeflügel
= Flügelbreite - 84
Stirnabdeckung
Stirnabdeckung
75
20.5
30
Ø5,5
X
Multilock,
als Frontfeststeller
10 mm, links
10 mm, rechts
12 mm, links
12 mm, rechts
Multilock,
als Stirnfeststeller
10 mm
12 mm
Exzenterbuchse
Detail D
65

SCHIEBEFLÜGEL VARIANTE 2

Feststehend bei geschlossener Front oder geschlossenem Flügel.

Schiebeflügel
Die Schiebeflügel sind beweglich. Im geschlossenen Zustand werden sie fixiert. Als Funktionselemente für die untere Türschiene stehen optional Frontfeststeller, Stirnfeststeller, Stirnstifte oder Riegelschlösser zur Verfügung.

Hinweis
Die Schiebeflügel Variante 2 ist mit einem festen Stirnstift ausgerüstet.

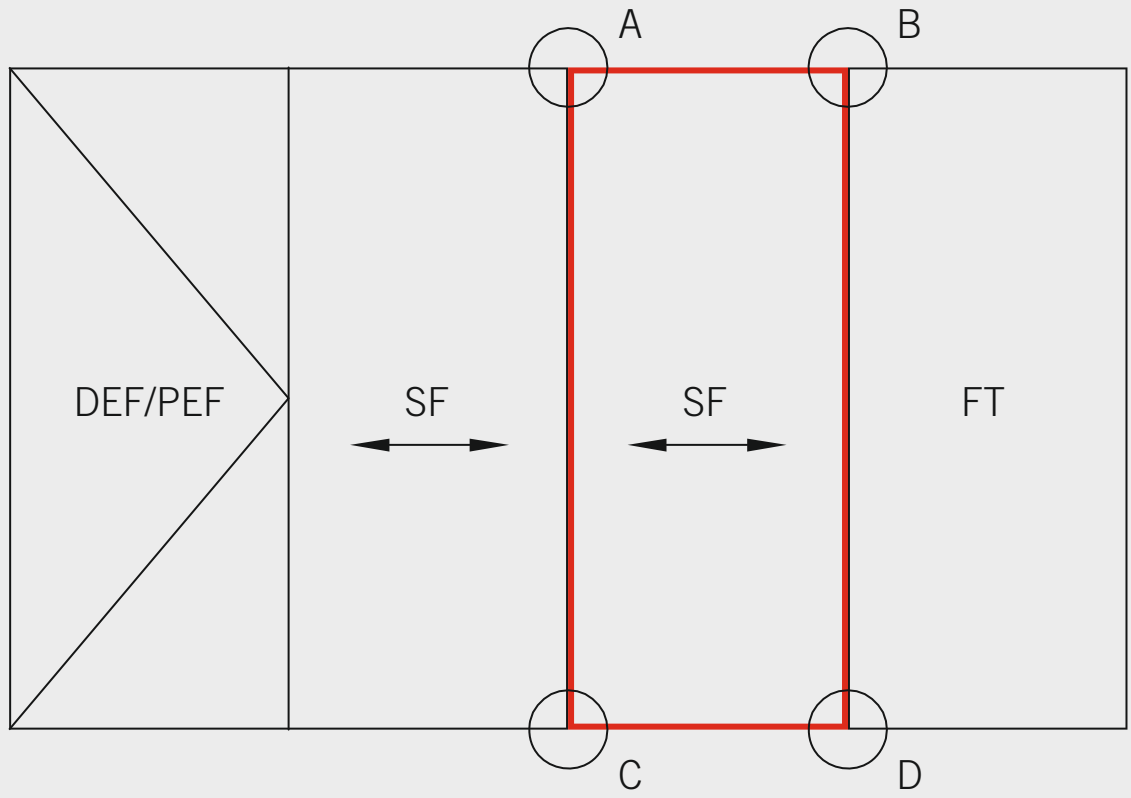

DEF/PEF = Dreh-Endflügel/Pendel-Endflügel
SF = Schiebeflügel
FT = Festteil

Querschnitt links

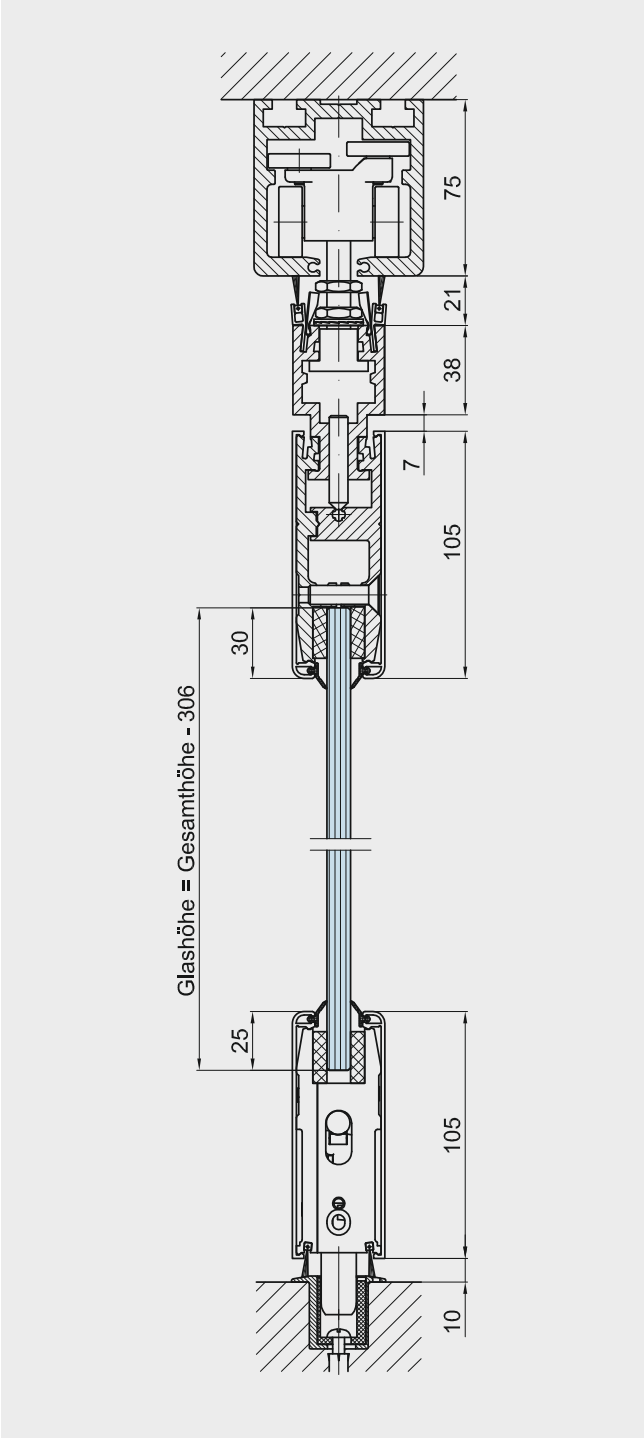

Querschnitt rechts

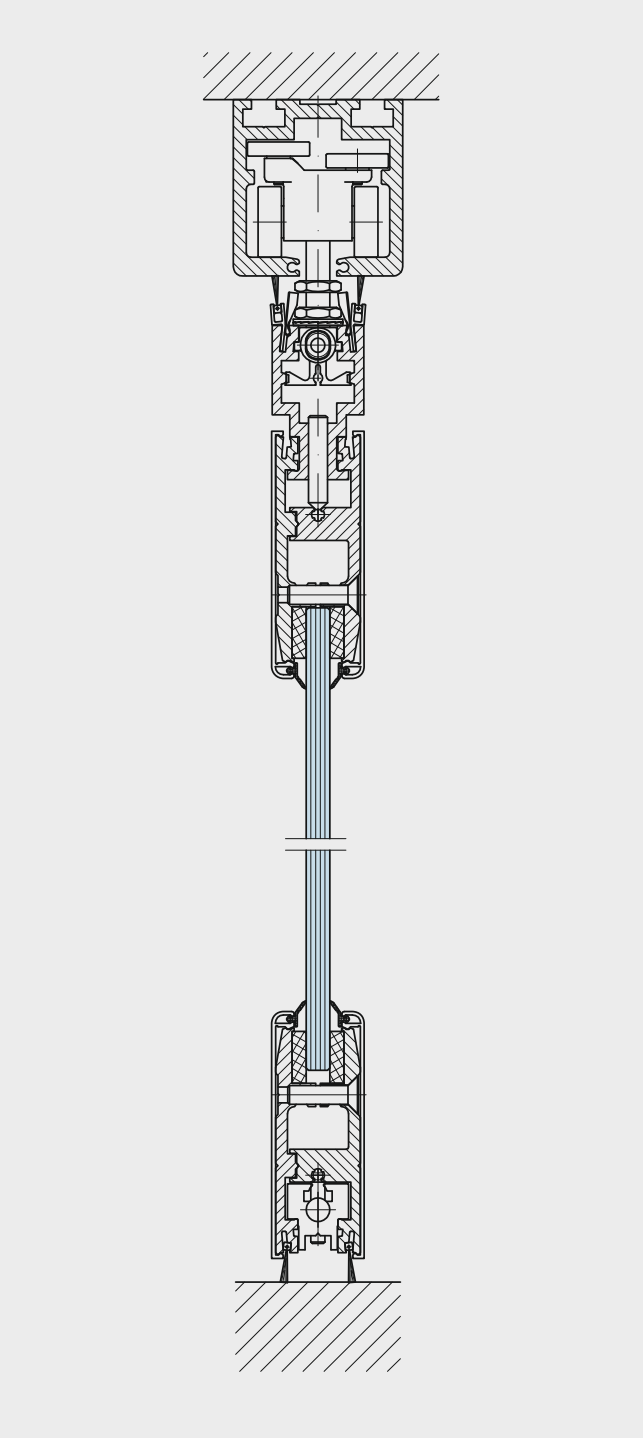

HSW EASY Safe Schiebeflügel Variante 2 SF2

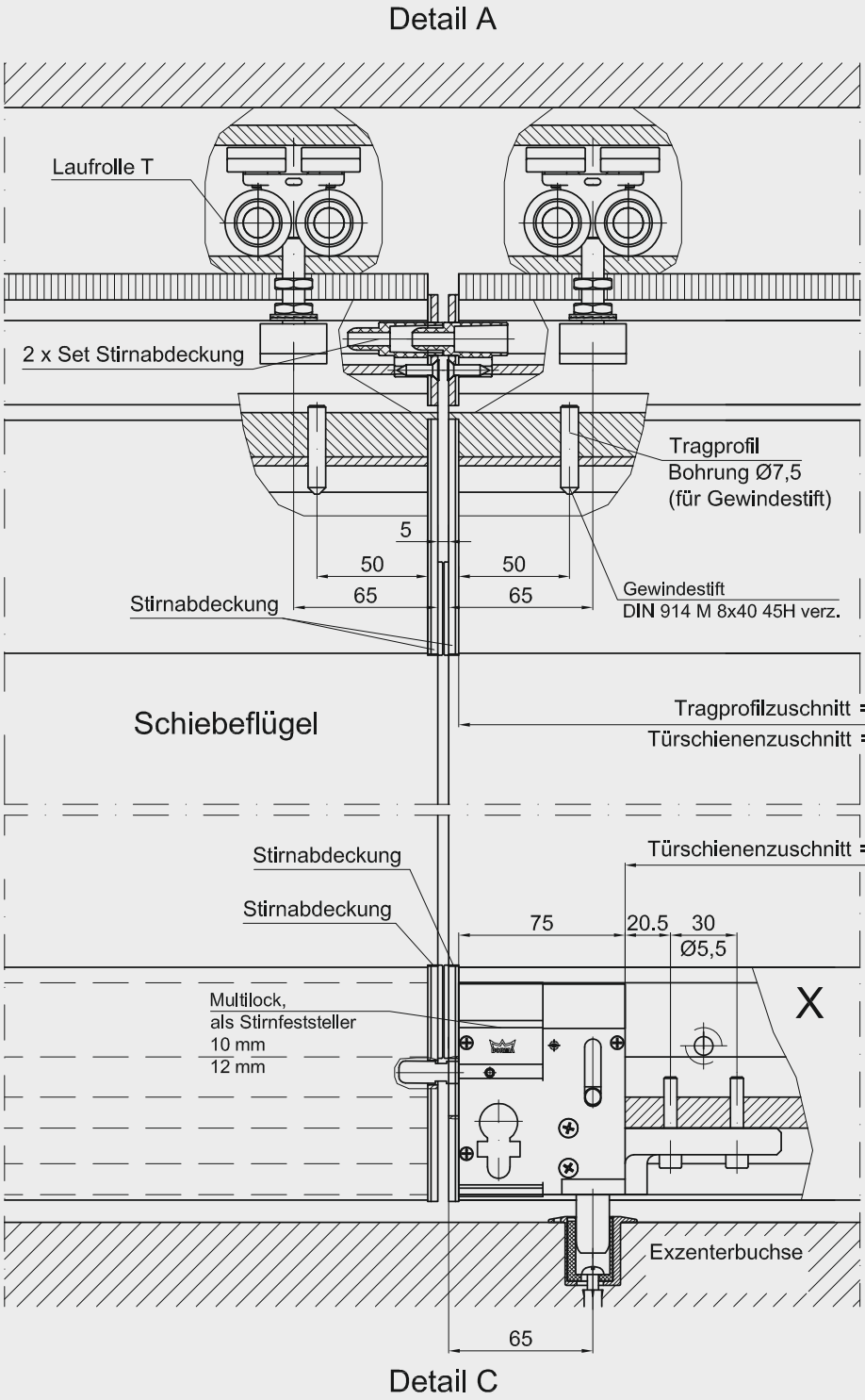

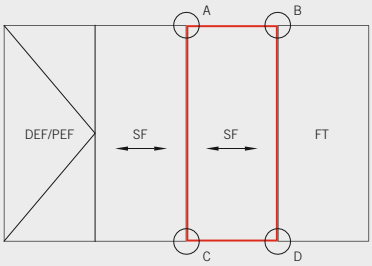

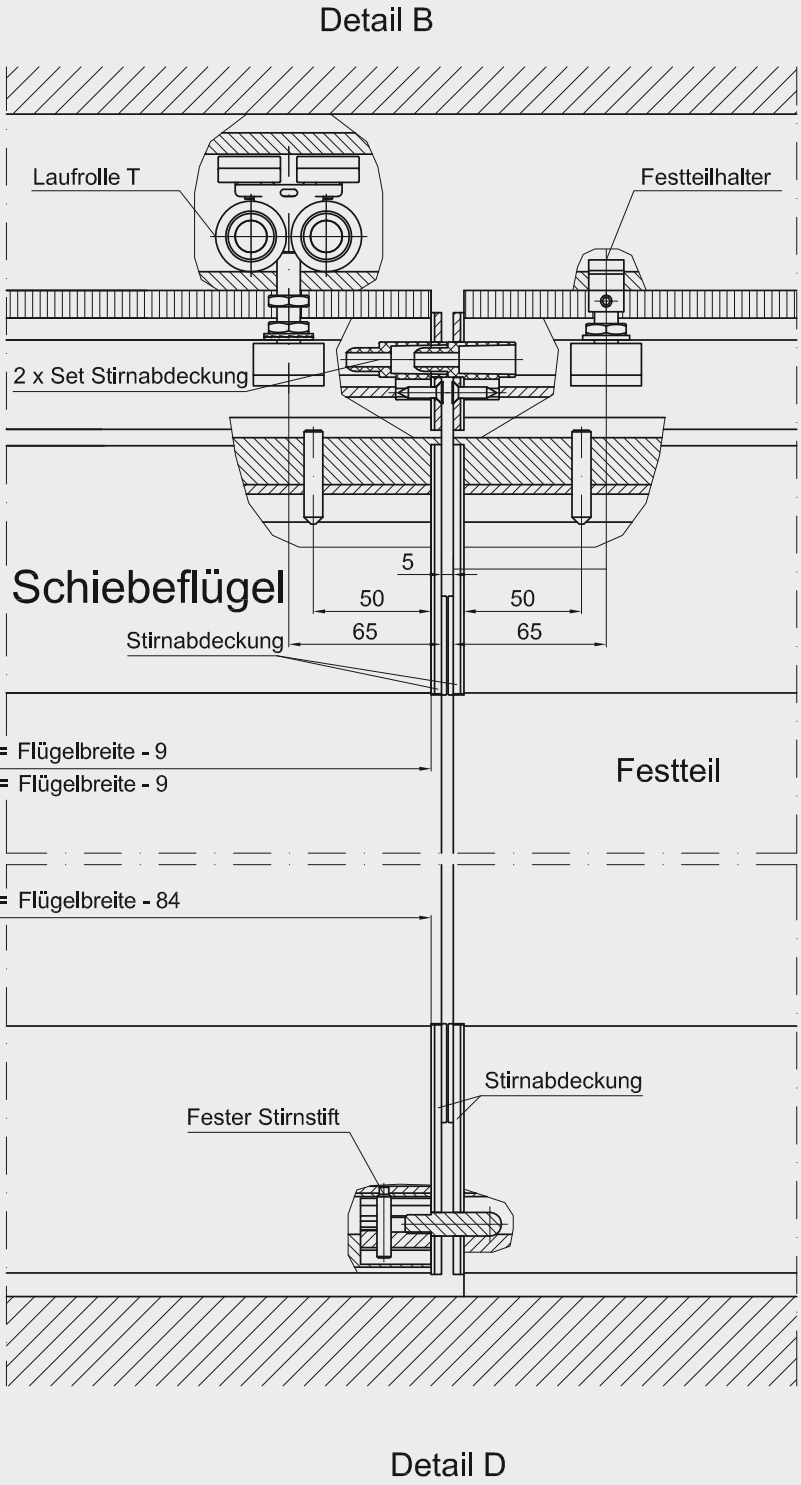
Detail B
Laufrolle T
Festteilhalter
2 x Set Stirnabdeckung
Schiebeflügel
5
50
50
65
65
Stirnabdeckung
= Flügelbreite - 9
= Flügelbreite - 9
Festteil
= Flügelbreite - 84
Stirnabdeckung
Fester Stirnstift
Detail D

DREHSCHIEBEFLÜGEL

Drehflügel mit TS 92 Gleitschienen-Türschließer zum Betrieb als Drehflügeltür bei geschlossener Front.

Mit DORMA TS 92 Gleitschienen-Türschließer
Diese Flügelvariante wird dann eingesetzt, wenn Türen nur nach einer Seite geöffnet werden sollen. Die Drehschiebeflügel lassen sich wahlweise nach außen oder innen öffnend ausführen, wobei die Montage des Gleitschienen-Türschließers immer innen erfolgt.

Standardaufbau
Oben: Drehlager, TS 92 mit Gleitschiene, eine Verriegelung

Unten: Frontfeststeller als Drehpunkt (wird bei Schiebefunktion gelöst) und Schloss

Optionale Ausstattung
Oben: zweite Verriegelung (bei Ausrücksituation)
Unten: wahlweise zweiter Frontfeststeller anstelle des Riegelschlosses

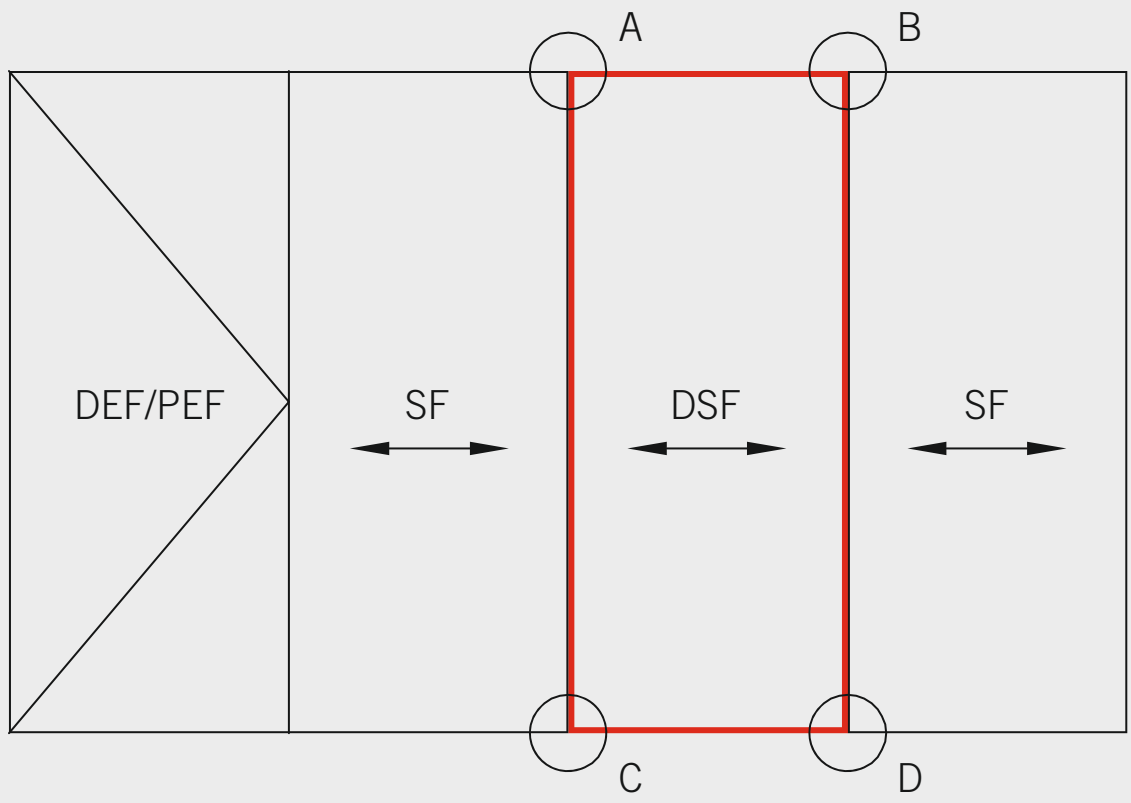

DEF/PEF = Dreh-Endflügel/Pendel-Endflügel
SF = Schiebeflügel
DSF = Drehschiebeflügel

Querschnitt links

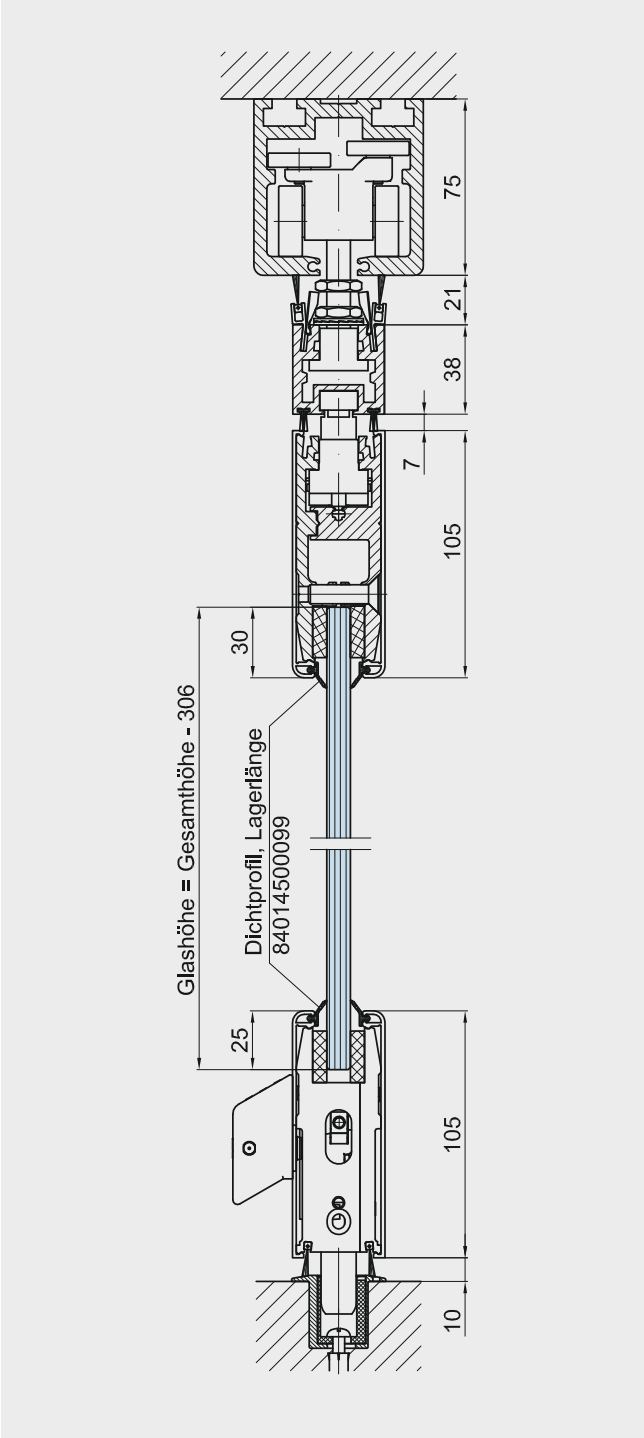

Querschnitt rechts

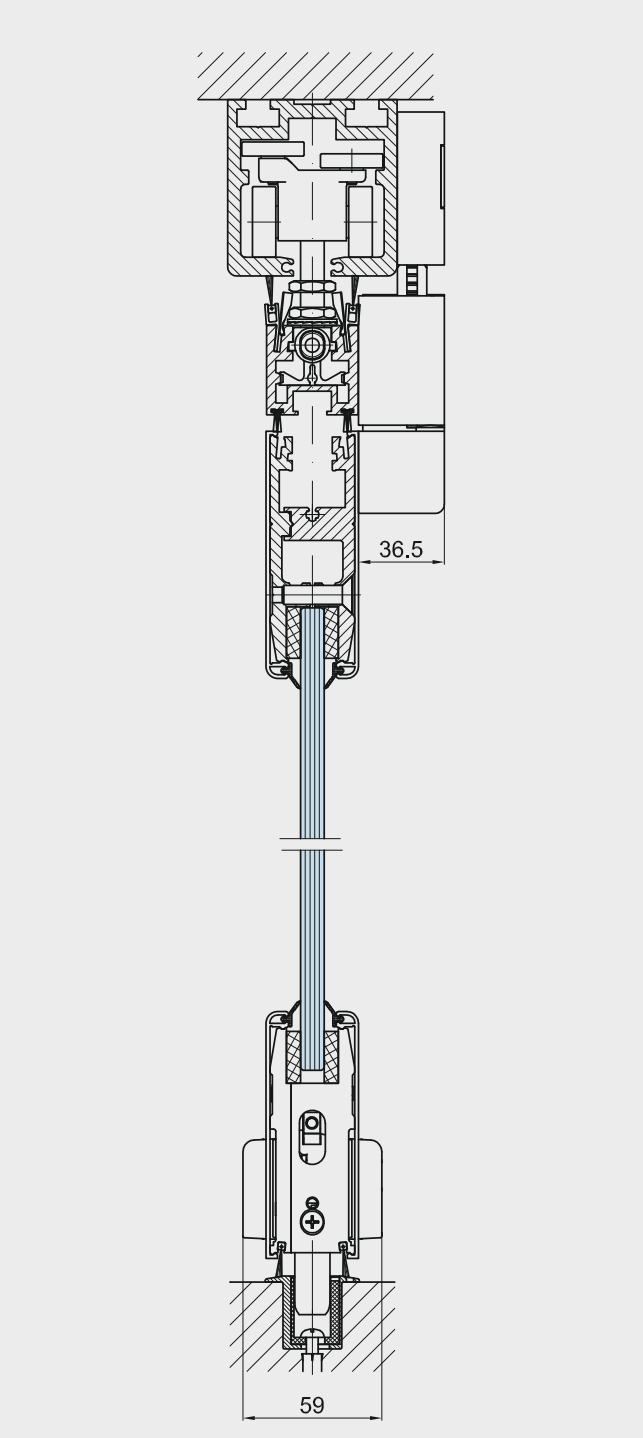

HSW EASY Safe Drehschiebeflügel DSF

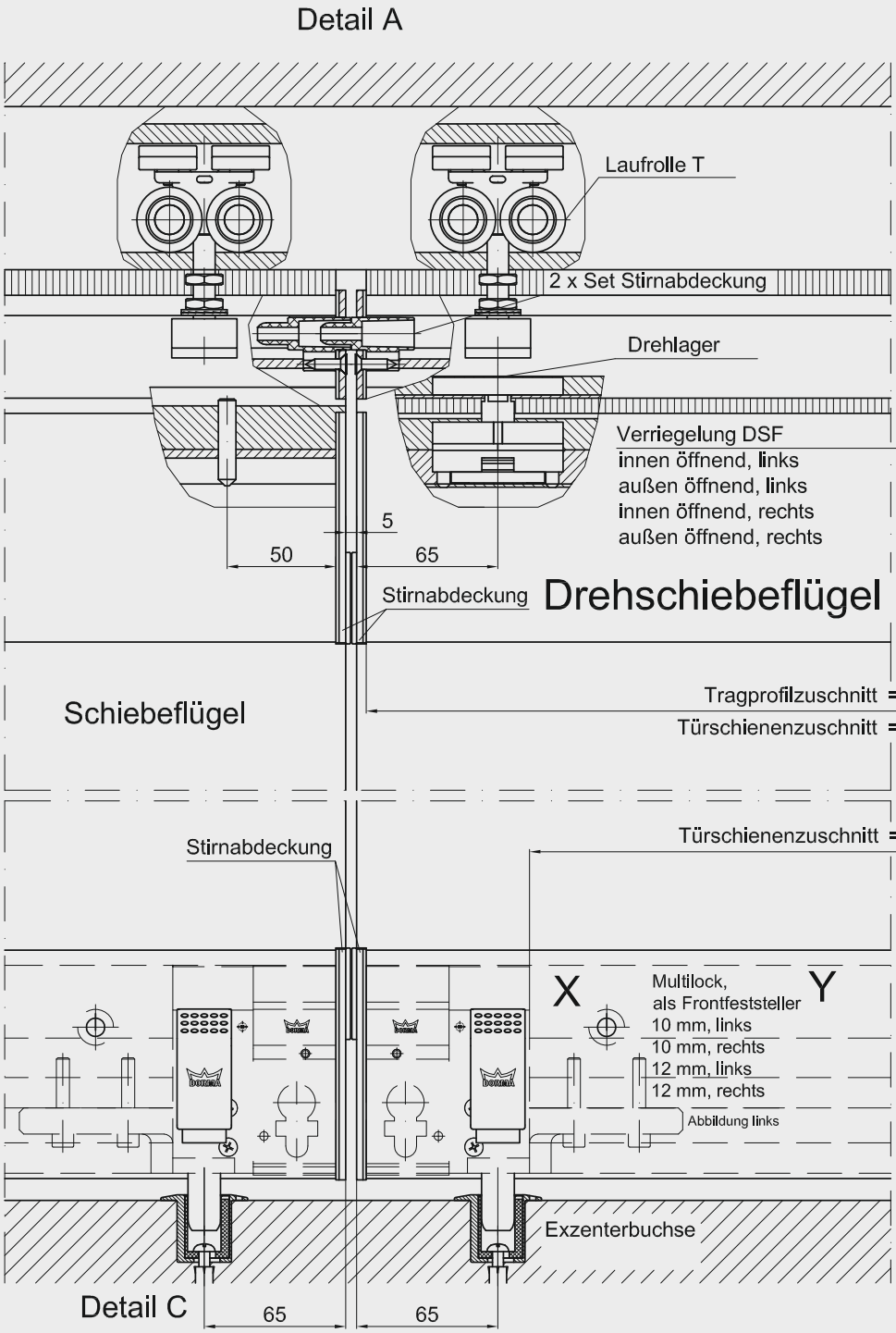

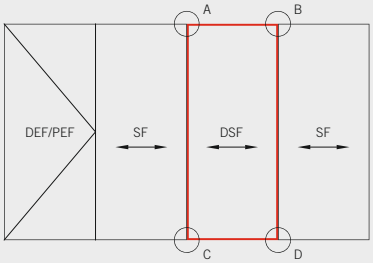

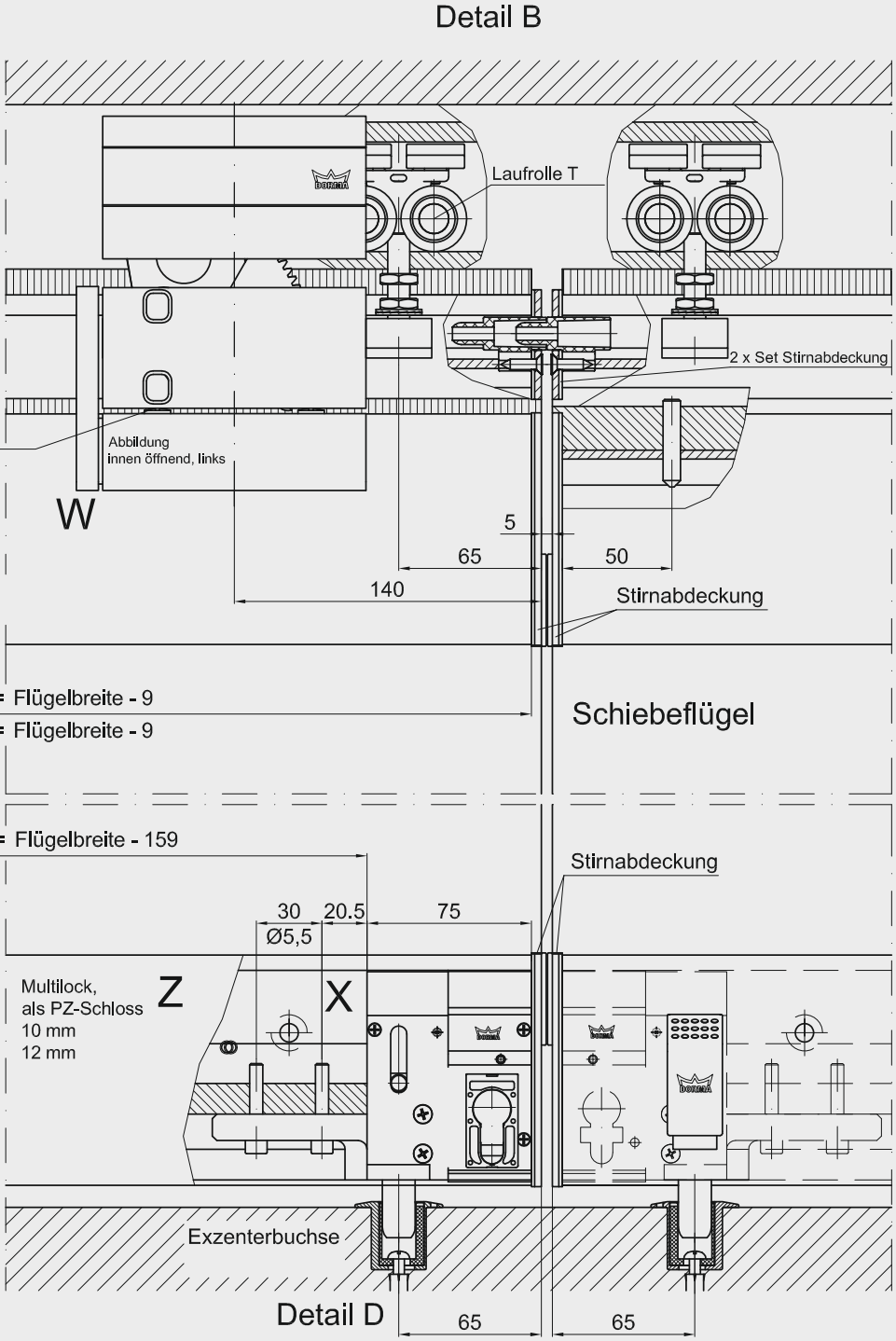
Detail B
Laufrolle T
2 x Set Stirnabdeckung
Abbildung
innen öffnend, links
W
5
65
50
140
Stirnabdeckung
= Flügelbreite - 9
= Flügelbreite - 9
Schiebeflügel
= Flügelbreite - 159
Stirnabdeckung
30
20.5
75
Ø5,5
Multilock,
als PZ-Schloss
10 mm
12 mm
Z
X
Exzenterbuchse
Detail D
65
65

PENDELSCHIEBEFLÜGEL

(optional mit ITS 96)

Pendelflügel mit Rahmentürschließer (RTS) zum Betrieb als Pendeltür bei geschlossener Front.

Mit integriertem DORMA Rahmentürschließer (RTS)
Pendelschiebeflügel mit DORMA RTS zeichnen sich durch außerordentliche Montage- und Bedienungsfreundlichkeit aus, wodurch sie eine gute Alternative zur Variante mit Bodentürschließer (BTS) darstellen, da beim RTS keine große Ausnehmung im Fußboden notwendig ist. Diese Flügel sind grundsätzlich mit Bodenriegelschloss und Verriegelung oben sowie einem unteren Frontfeststeller als Drehpunkt (wird bei Schiebefunktion gelöst) ausgestattet. Serienmäßig wird der RTS 85 ohne Feststellvorrichtung angeboten, es gibt jedoch eine Sonderausführung mit Feststellvorrichtung bei 90 Grad.

Pendelschiebeflügel mit integriertem DORMA Türschließer
Pendelschiebeflügel mit DORMA ITS 96, Größe 2–4 zeichnen sich durch außerordentliche Montage- und Bedienungsfreundlichkeit aus. Der ITS 96 bietet eine gute Alternative zur Variante mit dem Bodentürschließer (BTS), da keine große Ausnehmung im Fußboden erforderlich ist und er sich unsichtbar in das Gesamtbild der Anlage einfügt. Die Flügel sind grundsätzlich mit einem Bodenriegelschloss, einer oberen Verriegelung sowie einem Frontfeststeller als unterem Drehpunkt (wird bei Schiebefunktion gelöst) ausgestattet. Serienmäßig wird der ITS 96 mit einer 90-Grad-Feststellvorrichtung geliefert.

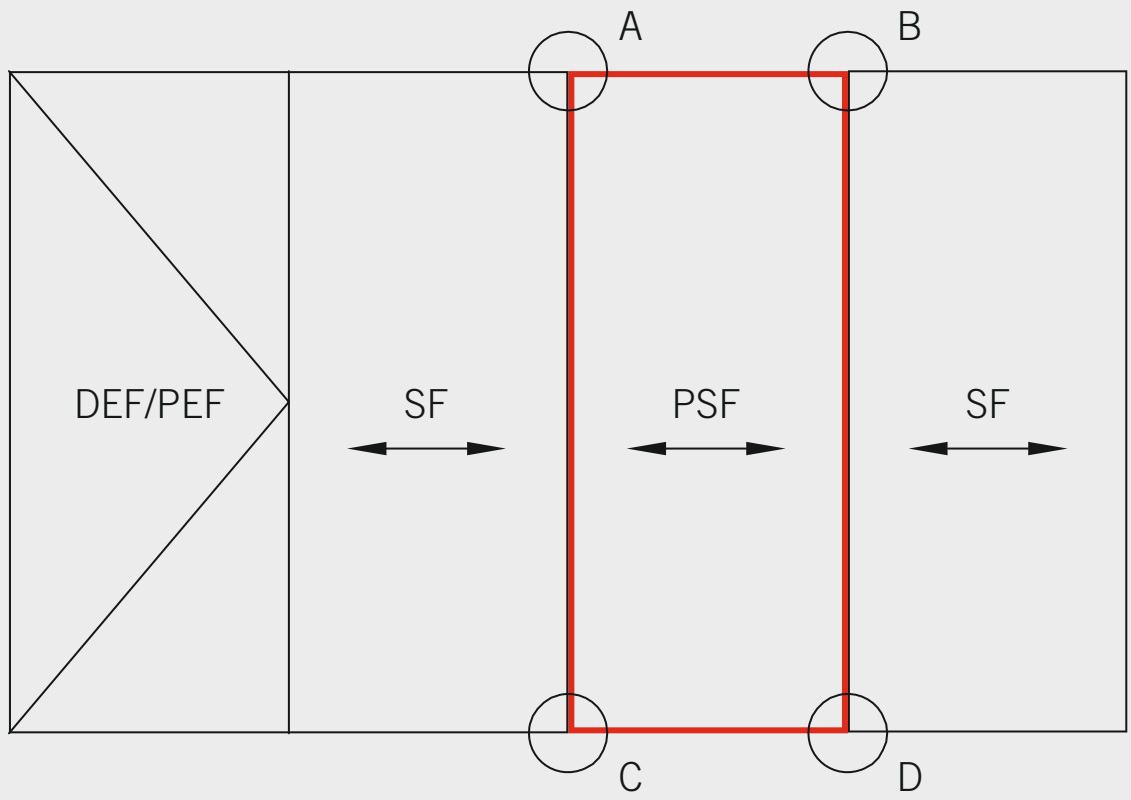

DEF/PEF = Dreh-Endflügel/Pendel-Endflügel
SF = Schiebeflügel
DSF = Drehschiebeflügel

Querschnitt links

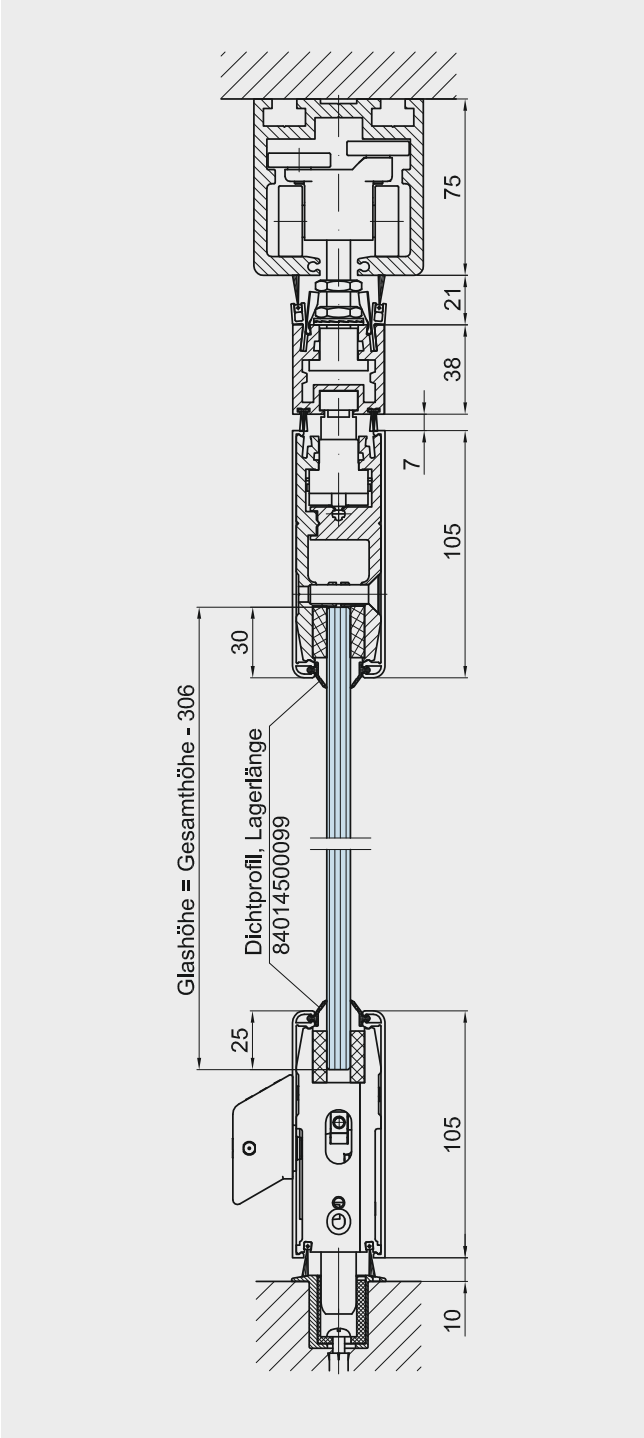

Querschnitt rechts

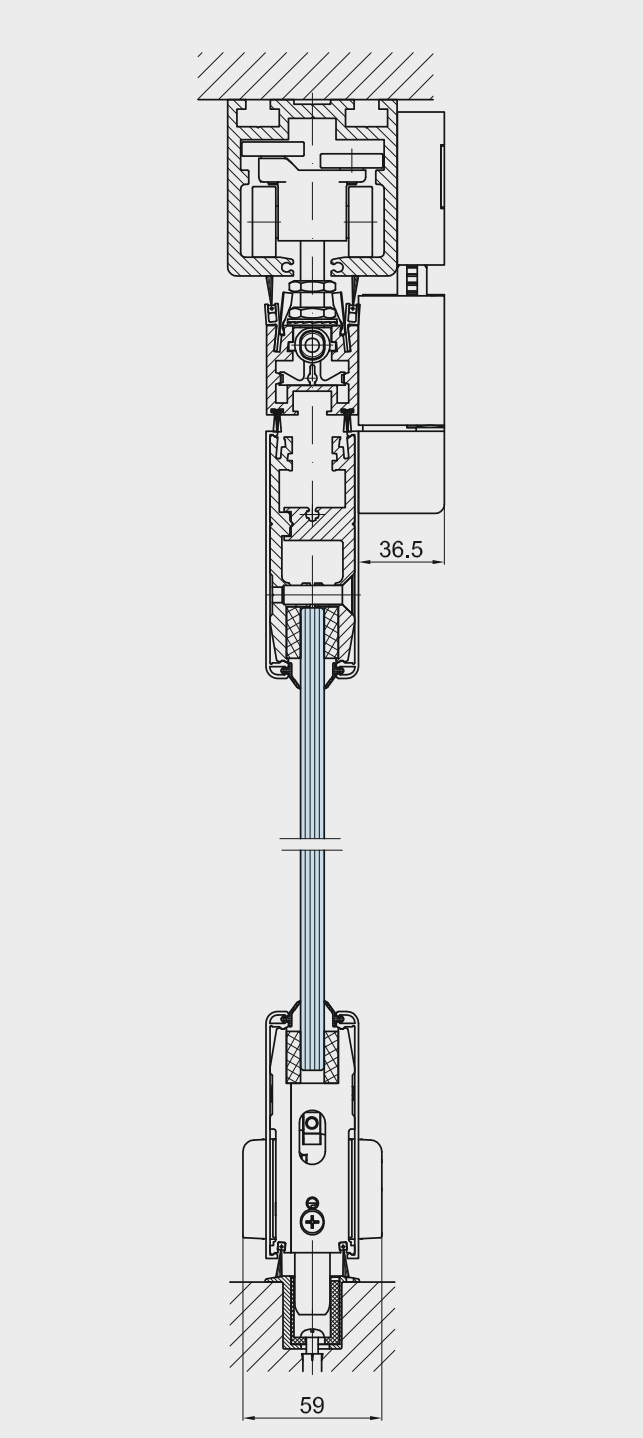

HSW EASY Safe Pendelschiebeflügel PSF

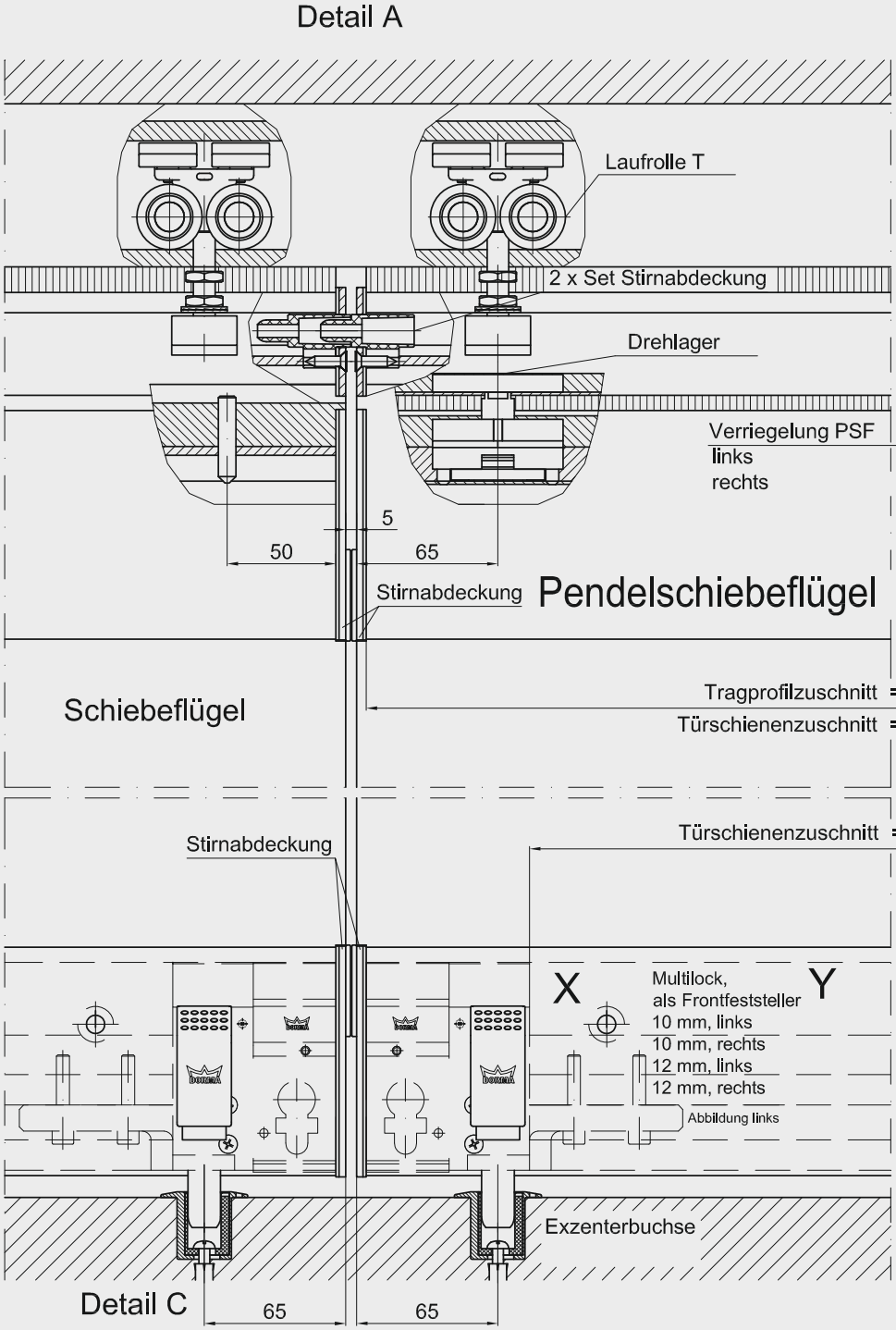

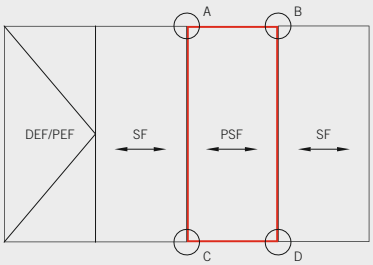

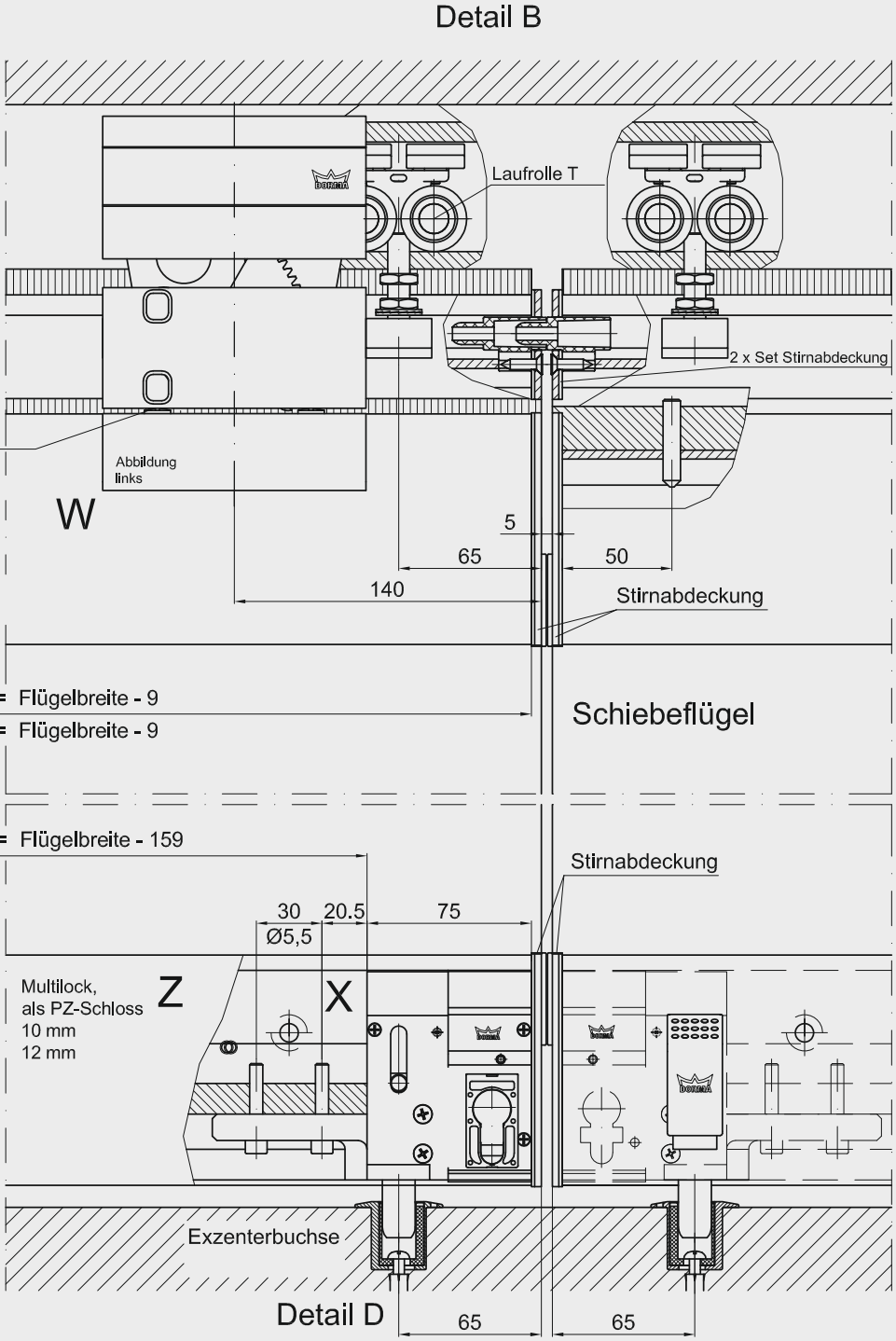
Detail B
Laufrolle T
2 x Set Stirnabdeckung
Abbildung
links
W
5
65
50
140
Stirnabdeckung
= Flügelbreite - 9
= Flügelbreite - 9
Schiebeflügel
= Flügelbreite - 159
Stirnabdeckung
30
20.5
75
Ø5,5
Multilock,
als PZ-Schloss
10 mm
12 mm
Z
X
Exzenterbuchse
Detail D
65
65

FESTTEIL

Feststehendes Seitenteil
Unbewegliches Seitenteil, unabhängig vom Rest der Anlage. Das Festteil hat die gleiche Optik wie die beweglichen Flügel. Bei Bedarf kann durch Austauschen der Festteilhalterungen gegen Laufwagen auch hier ein Schiebeflügel entstehen.

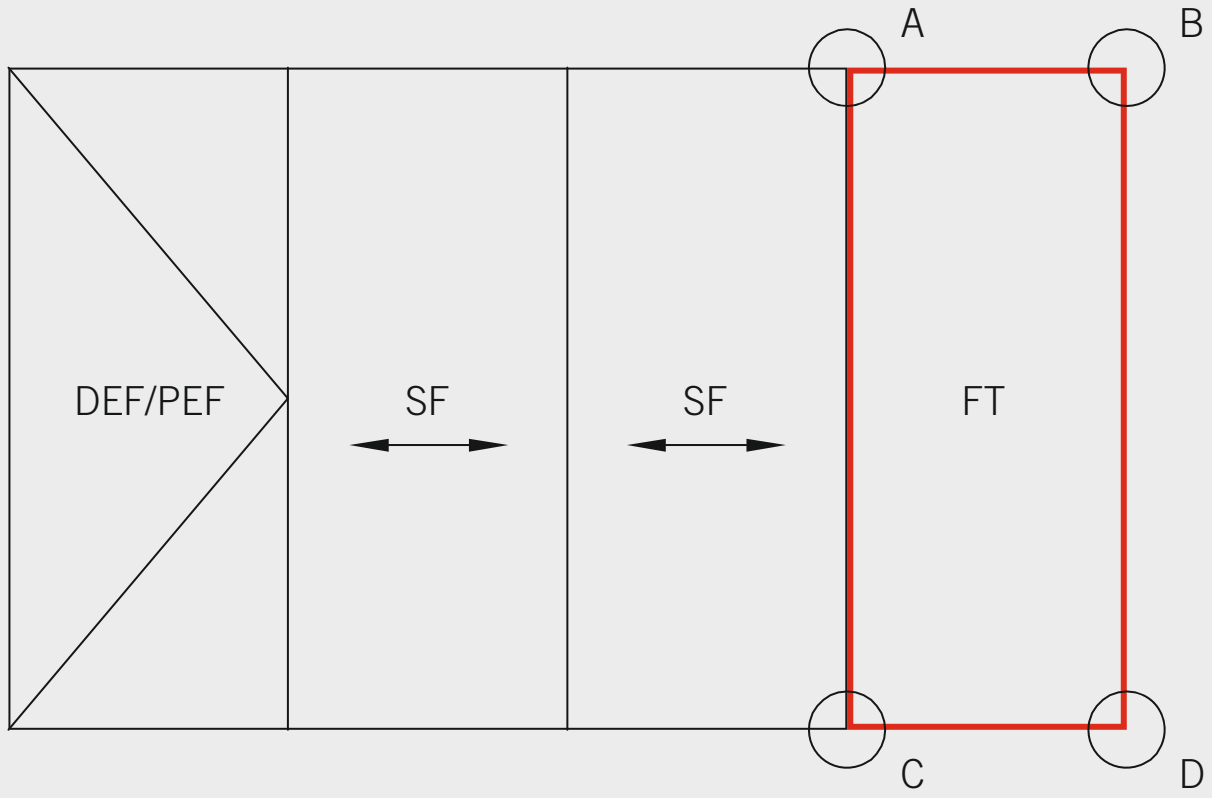

DEF/PEF = Dreh-Endflügel/Pendel-Endflügel
SF = Schiebeflügel
FT = Festteil

Querschnitt links

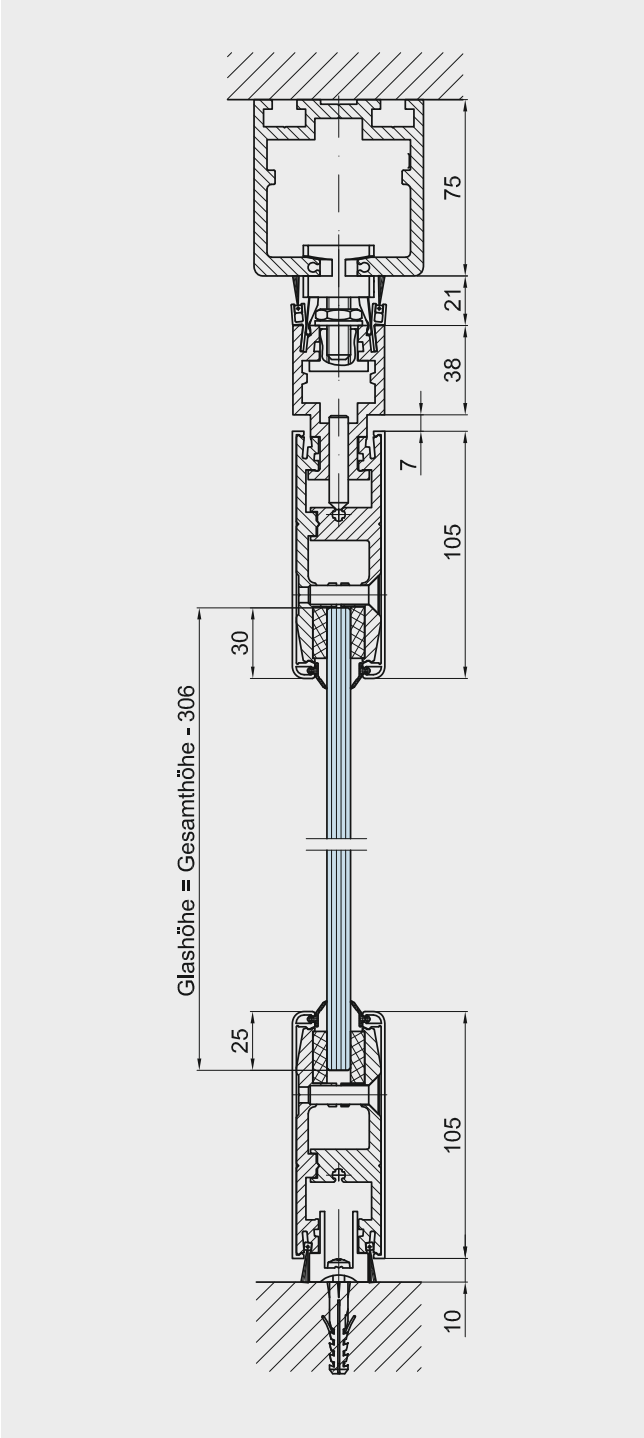

Querschnitt rechts

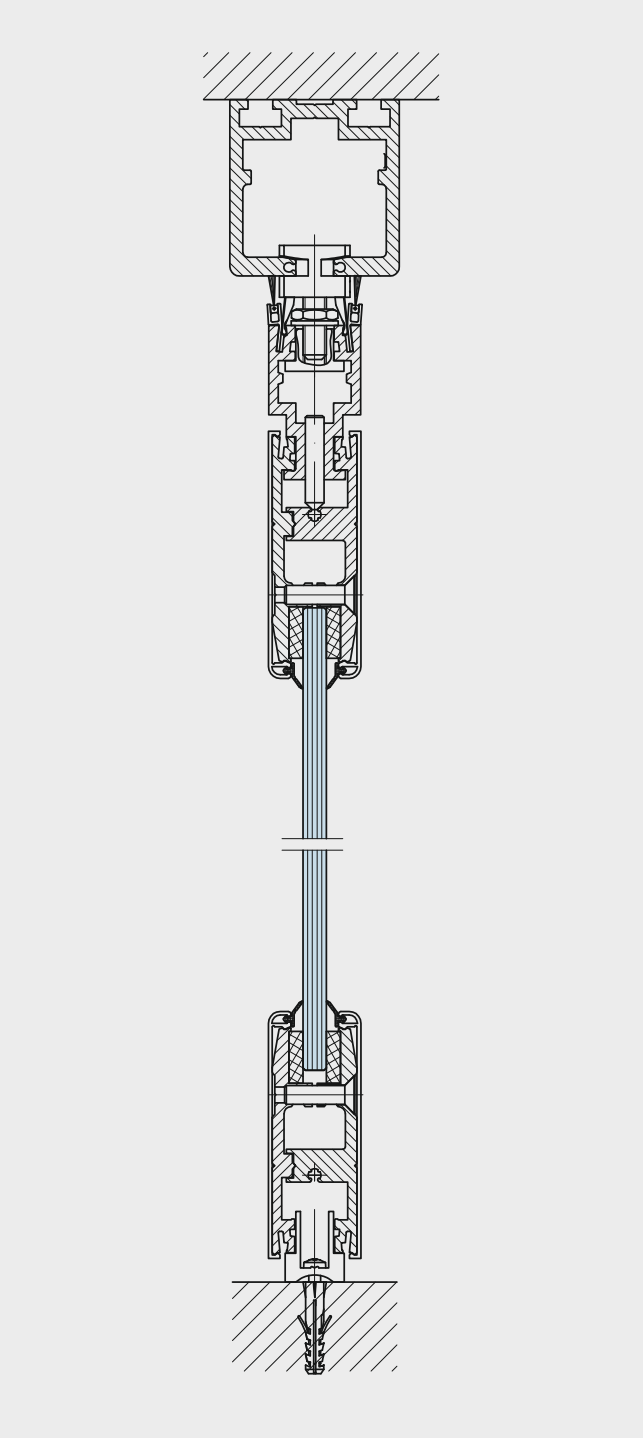

HSW EASY Safe Festteil FT

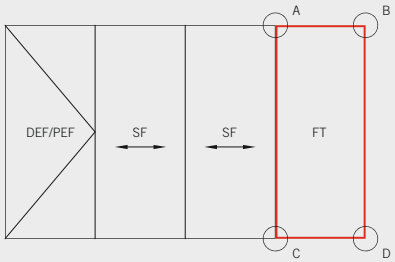

Detail A

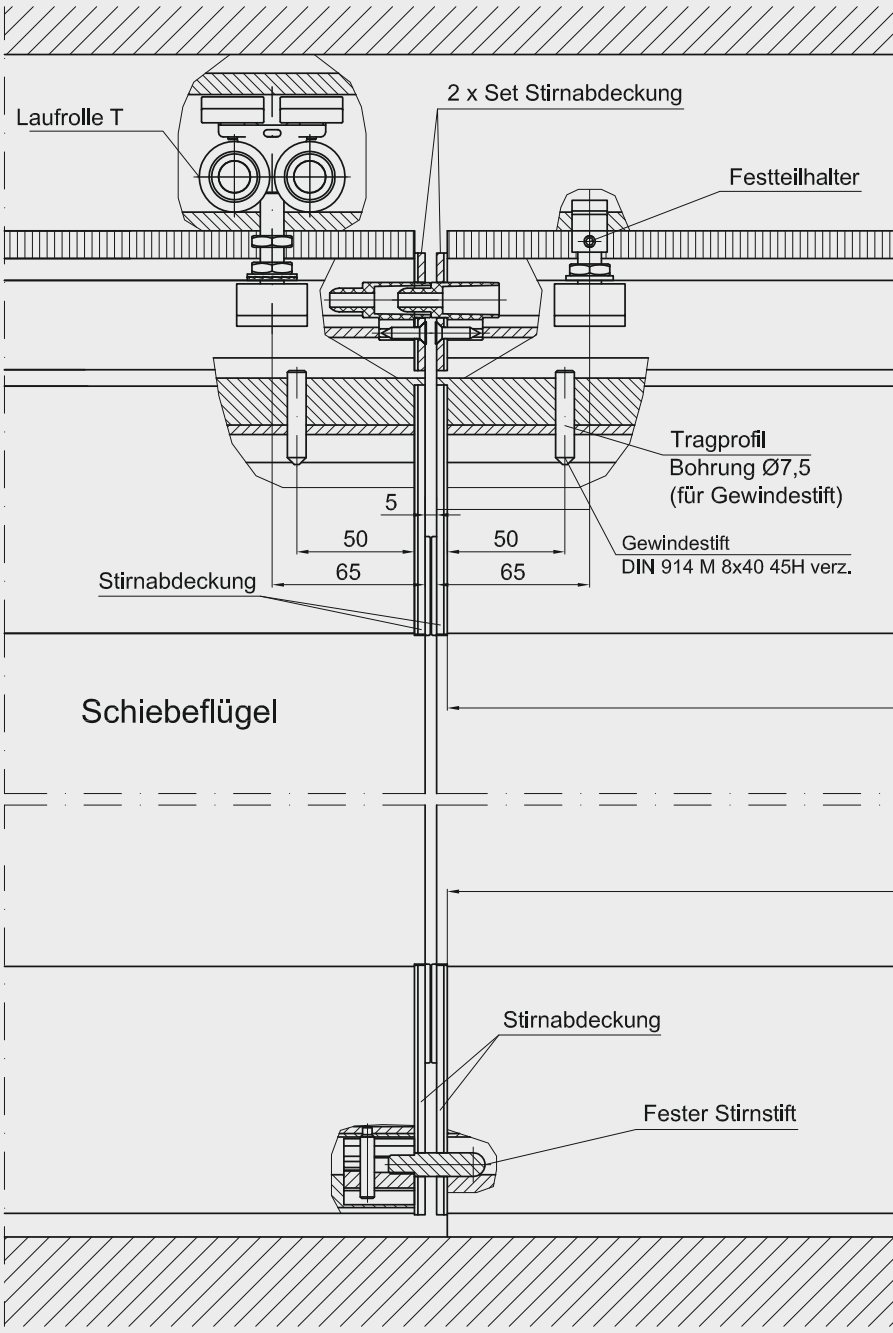

Detail C

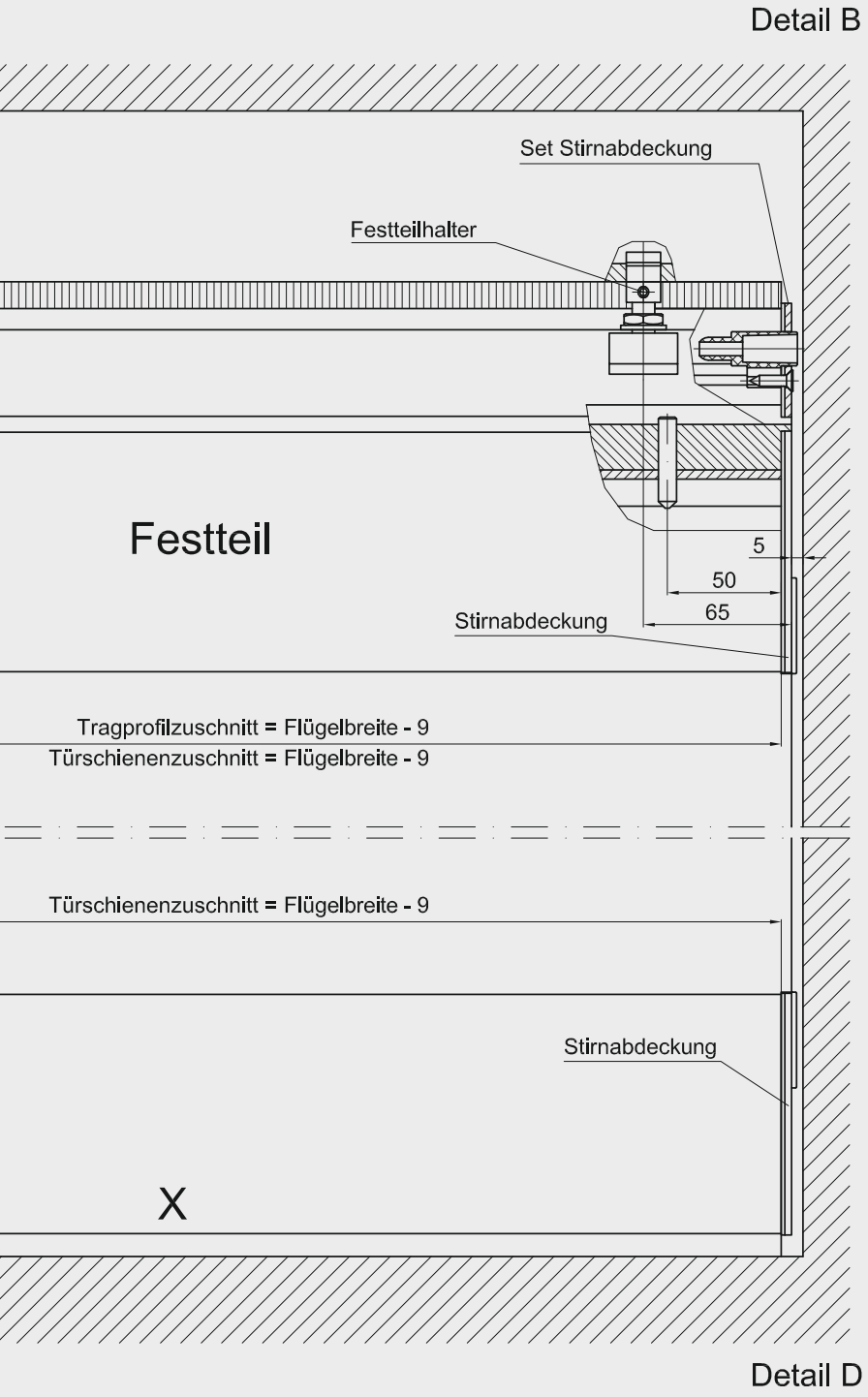
Detail B
Set Stirnabdeckung
Festteilhalter
Festteil
5
50
65
Stirnabdeckung
Tragprofilzuschnitt = Flügelbreite - 9
Türschienenzuschnitt = Flügelbreite - 9
Türschienenzuschnitt = Flügelbreite - 9
Stirnabdeckung
X
Detail D